RASCO

STREUER

EFFEKTIVITÄT, LANGLEBIGKEIT, EINFACHHEIT UND SICHERHEIT SIND DIE HAUPTMERKMALE DER PROFESSIONELLEN RASCO STREUER FÜR DIE ENTEISUNG UND PRÄVENTIVES STREUEN DER VERKEHRSINFRASTRUKTUR.

WWW.RASCO.EU

RASCO

Eine kluge Auswahl

RASCO ist einer der führenden europäischen Ausstattungshersteller für die Instandhaltung der Verkehrsinfrastruktur. Das Produktionsprogramm des Unternehmens umfasst die Ausstattung für die Sommer- und Winterinstandhaltung sowie das kleine Mehrzweckfahrzeug MUVO. In allen Produkten des RASCO Sortiments ist fast eine Vierteljahrhundert lange Erfahrung auf dem Gebiet von Geräteherstellung für die Instandhaltung der Verkehrsinfrastruktur eingebaut.

Die Hauptmerkmale der RASCO-Geräte sind Effektivität, Langlebigkeit, Einfachheit und Sicherheit. Sie sind in alle Gestaltungs- und Produktionsprozesse der professionellen RASCO Streuer und in die zugehörige Ausstattung eingebaut, die einen Teil des Produktionsprogrammes für die Winterinstandhaltung ausmachen. Die Effektivität, Langlebigkeit, Einfachheit und Sicherheit sind durch eine Reihe von funktionellen Eigenschaften der RASCO Streuer umgesetzt, wie z. B. hohe Streupräzision, das Design des Streuers ist einer einfachen Instandhaltung angepasst, überlegener Oberflächenschutz, einfacher Einbau und eine große Auswahl von zusätzlichen Optionen.

Heute halten die RASCO Streuer die Straßen in mehr als 30 Ländern befahrbar. Die bewährte Zuverlässigkeit in den extremsten Bedingungen der Winterinstandhaltung von Verkehrsinfrastruktur in ganz Europa und Nord- und Zentralasien zusammen mit dem Kundenservice machen die RASCO Streuer zur klugen Auswahl.

HAUPTMERKMALE DER RASCO STREUER

EFFEKTIVITÄT

Die hohe Streupräzision der RASCO Streuer ist durch die konstante und gleichmäßige Verteilung der Streumaterialien erreicht, die den gegebenen Streuparametern immer entsprechen.

Verschiedene Transportsysteme, die den Eigenschaften des Streumaterials angepasst sind, sorgen für einen konstanten Durchfluss der Streumaterialien bis zum Verteilungssystem der Streuer, sogar in den schwierigsten Arbeitsbedingungen.

Der einfache Kalibrierungsvorgang verkürzt die Vorbereitungszeit des Streuers und gewährleistet die Einhaltung der gesetzten Streuparameter.

SICHERHEIT

Mehrfache Sicherheitselemente schützen den Nutzer während der Arbeit und Wartung des Streuers.

Der Einbau des Streuers an das Fahrzeug ist nach den strengen Sicherheitsstandards und Empfehlungen des Fahrzeugherstellers ausgeführt.

Die Streuer sind mit leuchtenden und reflektierenden Warnzeichen gekennzeichnet, welche die Sichtbarkeit der Winterdienstfahrzeuge, unabhängig von Wetterbedingungen, gewährleisten.

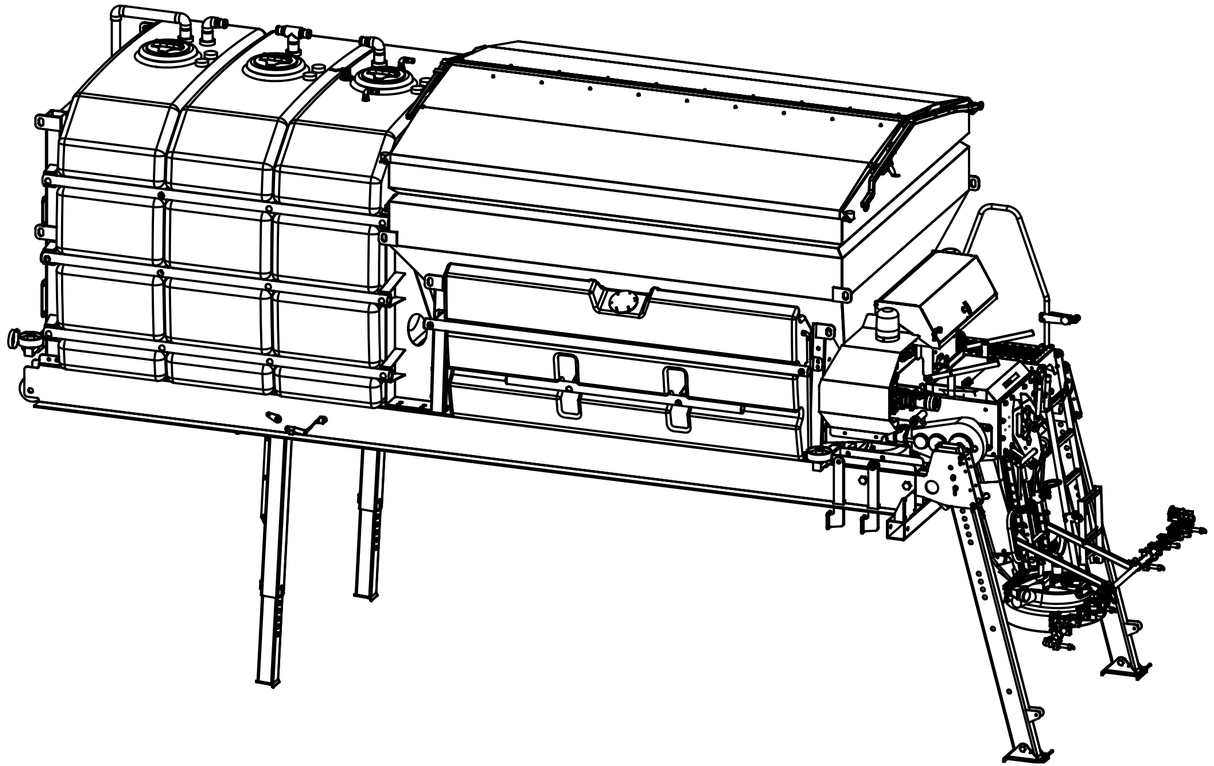

EINFACHHEIT

Die intuitive und ergonomisch geformte Steuereinheit ermöglicht die Steuerung aller Funktionen des Streuers von der Fahrzeugkabine aus.

Eine Person ist genug für einen schnellen Einbau und Abbau des Streuers vom Fahrzeug.

Die robuste Konstruktion und das an die Einfachheit fokussierte Design ermöglichen die Arbeit des Streuers während der ganzen Saison mit minimalem Wartungsaufwand.

LANGLEBIGKEIT

Das SurfaceArmour Oberflächenschutzsystem bietet den RASCO Streuern konkurrenzlosen Korrosions- und Verschleißschutz.

Bei der Produktion der RASCO Streuer werden nur hochwertige Materialien und Komponenten benutzt, die für mehrjährige Arbeit in extremen Wetterbedingungen mit minimalem Wartungsaufwand geeignet sind.

Der vollständig integrierte Produktionsprozess der RASCO Streuer, der mit rohem Metall beginnt, aber mit einem Fertigprodukt endet, steht als Garantie für ihre Qualität und Langlebigkeit.

HAUPTTEILE DER RASCO STREUER

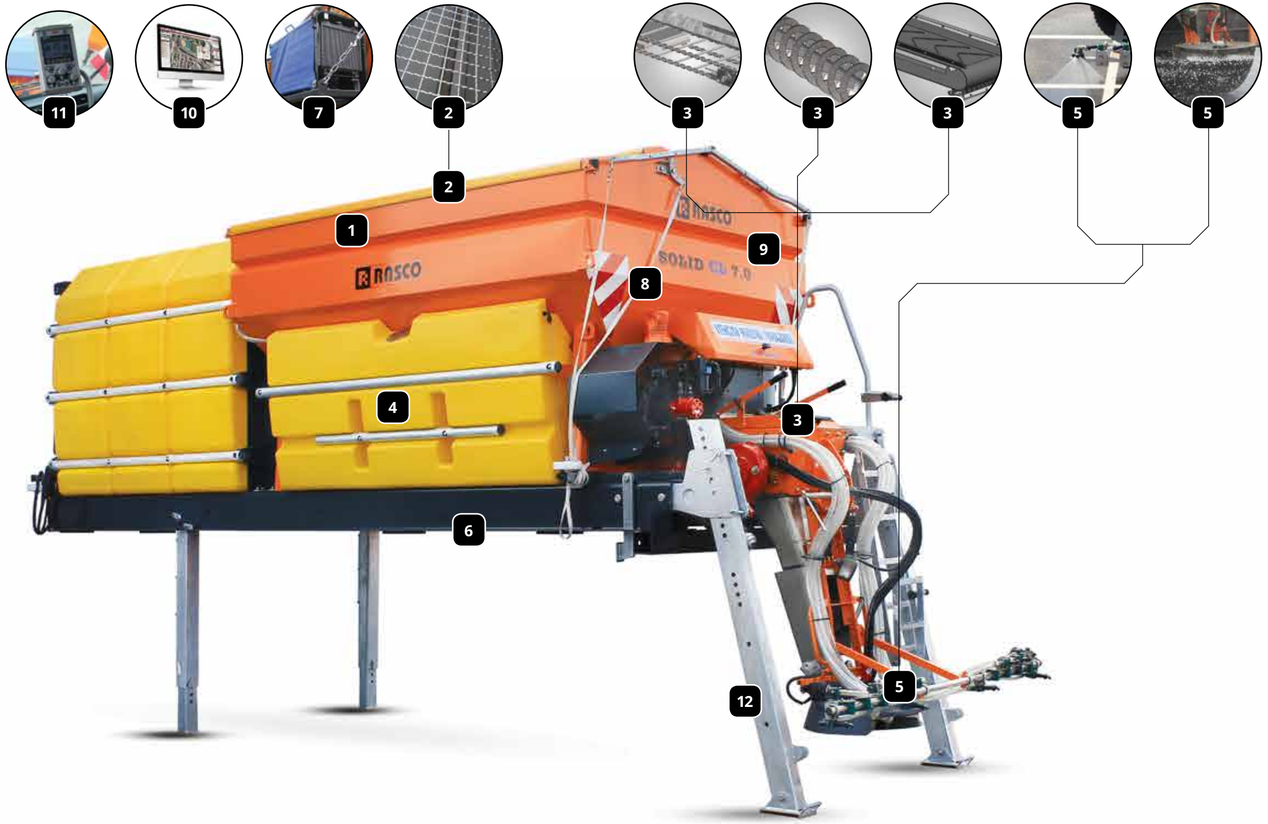

1 Feststoffbehälter

Ausgelegt und hergestellt, um die Haftung der Streumaterialien an den Streuerwänden zu vermeiden, den Tunneleffekt zu verhindern und einen kontinuierlichen Materialdurchfluss an das Verteilungssystem herzustellen.

2 Sicherheitsnetz und die Abdeckung des Streuers

Sie schützen den Streuer vor Schäden während des Füllens der Streumaterialien und verhindern die Befeuchtung der Materialien im Streubehälter.

3 Transportsystem

In Form von Bändern, Ketten oder Schnecken hergestellt, ermöglicht das System die Verwendung von Streumaterialien verschiedener Arten und Qualitäten.

4 Feuchtmittelstreusystem

Das System erhöht den Anteil der Feuchtigkeit in trockenen Streumaterialien, um die Oberflächenhaftung und Enteisung der Straßen zu erhöhen.

5 Verteilungssystem

Es ist in zwei Versionen erhältlich, abhängig von der Streutechnologie. Für Feststoffe werden Schüttrinnen und rotierende Streuteller verwendet. Für Flüssigstoffe werden Düsenrampen benutzt. Beide Systeme ermöglichen eine gleichmäßige Anwendung des Materials über die ganze Streubreite.

6 Einbausystem an das Fahrzeug

Ausgeführt mithilfe von Füßen für die Schnellmontage und Demontage wie auch Rahmen, die verschiedenen Einbauarten angepasst werden können.

7 Antrieb des Streuers

Er kann durch die eingebaute Fahrzeughydraulik oder das an den Streuer eingebaute Diesel-Hydraulikaggregat ausgeführt werden.

8 Verkehrssignalisierung

Die Signalisierung wird nach den Rechtsvorschriften des Staates, in dem der Streuer verwendet wird, durchgeführt. Reflektierende Aufkleber, rotierende Leuchten und Leuchtschilder sorgen für eine gute Sichtbarkeit des Streuers und Fahrzeuges in allen Wetterbedingungen.

9 Oberflächenschutz

Mithilfe der Kombination von drei Systemen (SurfaceArmour, Feuerverzinkung, Anwendung des Antikorrosions-Wachses) durchgeführt, abhängig vom Streuerteil, das geschützt werden muss. Gewährleistet eine lange Lebensdauer des Streuers während der härtesten Arbeitsbedingungen.

10 Fernüberwachung

Als Teil eines integrierten Überwachungssystems der Arbeit des Streuers und der Bewegung des Fahrzeuges ermöglicht sie eine einfache und effiziente Steuerung der Winterdienstfahrzeuge. Die Überwachung optimiert die Menge des genutzten Streumaterials und verbrauchten Betriebsstoffes.

11 Steuereinheiten

Ergonomisch geformte EPOS Steuereinheiten mit einfacher Bedienung, ermöglichen die Kontrolle der Streuparameter von der Fahrzeugkabine aus, ohne die Augen von der Straße abzuwenden und die Fahrer während der Fahrt abzulenken.

12 Lagerung außerhalb der Saison

Die Lagerung der Streuer außerhalb der Saison ist durch die Verwendung der Abstellfüße erleichtert.

SEIT. NR.	STREUER	FASSUNGSRAUM [m³]																		
		0.65	*0.85*	*1.0*	*1.2*	*1.5*	*1.7*	*2.0*	*2.5*	*3.0*	*4.0*	*5.0*	*6.0*	*7.0*	*8.0*	*9.0*	*10.0*	*11.0*	*12.0*	*14.0*
24	**SOLID X**		•	•	•	•	•	•	•	•	•	•	•	•	•	•				
24	**SOLID T**									•	•	•	•	•	•	•				
24	**SOLID L**									•	•	•	•	•	•	•	•	•	•	
26	**SOLID DUO**										•	•	•							
30	**LIQUID**												•		•		•		•	•
32	**SOLID CX**										•	•	•	•						
32	**SOLID CT**										•	•	•	•		•				
32	**SOLID CL**										•	•	•	•		•				
34	**MMS**																			
38	**TRP**	•		•		•														
40	**JUNIOR**			•	•	•														
42	**RAS**			•	•															
44	**MINI**	•																		

ANDERE

46	**EPOS** Steuereinheiten des Streuers
50	**ARMS** Überwachungssystem und Arbeitsoptimierung
52	Einbauarten an das Fahrzeug
56	Erweiterungen des Fahrzeuges

STREUBREITE [m]	FEUCHTMITTELSTREUSYSTEM	FAHRZEUGART				STREUMATERIALIEN					TRANSPORTSYSTEM				
2 ÷ 9 (3 ÷ 12)	•	•	•		•	•	•	•	•		•				
2 ÷ 9 (3 ÷ 12)	•	•	•			•	•	•	•			•			
2 ÷ 9 (3 ÷ 12)	•	•	•				•	•	•				•		
2 ÷ 9 (3 ÷ 12)	•	•	•			•	•	•	•		•	•	•		
2 ÷ 12		•	•							•					•
2 ÷ 9 (3 ÷ 12) / 1 ÷ 6 (2 ÷ 8)	•	•				•	•	•	•	•	•				•
2 ÷ 9 (3 ÷ 12) / 1 ÷ 6 (2 ÷ 8)	•	•				•	•	•	•	•		•			•
2 ÷ 9 (3 ÷ 12) / 1 ÷ 6 (2 ÷ 8)	•	•					•	•	•	•			•		•
1 ÷ 6 (2 ÷ 9)	•			•		•	•	•	•		•				
1 ÷ 6						•	•	•	•		•				
2.2 ÷ 2.5						•	•	•	•					•	
1				•	•	•	•	•	•					•	

Feinsalz · Grobsalz · Sand · Steingranulat · Flüssigkeit

Schnecke · Band · Kette · Versorgungswalze · Pumpe

RASCO STREUER

Zuverlässige Lösung für jede Herausforderung

In seinem Sortiment der professionellen Streuer hat die Firma RASCO Streuer für alle Fahrzeugarten, von Schwerlastkraftwagen und Mehrzweckfahrzeugen bis zu Traktoren, Arbeitsmaschinen und kleinen Kommunalfahrzeugen. Die Streuer sind in zwei Familien verteilt - Streuer für das Streuen von Feststoffen und Streuer für das Streuen von Flüssigstoffen.

Die SOLID Familie der RASCO Streuer ist für das Streuen von Straßen mit Feststoffen vorgesehen. Die unterschiedlichen Ausführungen der Transportsysteme in Form von Bändern, Ketten oder Schnecken geben dem Nutzer die Möglichkeit die Streuer nach der Art der Streumaterialien, die benutzt werden, zu wählen. Die LIQUID Familie ist für das Streuen von Flüssigstoffen geeignet, die in bestimmten Wetterbedingungen für bessere Ergebnisse sorgen, als die Streutechnik der Feststoffe.

Unabhängig von der Streutechnologie verwenden die RASCO Streuer gleiche Steuereinheiten, sie werden an die Fahrzeuge auf gleiche Art und Weise eingebaut und es ist möglich ihre Arbeit durch das integrierte Satellitenüberwachungssystem zu beaufsichtigen. Alle RASCO Streuer sind für das effektive, einfache und sichere Streuen der Verkehrsstraßen hergestellt und die Herstellungsqualität und Robustheit stehen als Garantie für ihre Langlebigkeit.

Effektivität bei der Arbeit

Das präzise Streuen und die hohe Zuverlässigkeit bei der Arbeit der RASCO Streuer sorgen für begehbare Straßen in den härtesten Wetterbedingungen

Eine Vielzahl von zuverlässigen mechanischen, hydraulischen und elektronischen Systemen, welche die RASCO Streuer ausmachen, sorgen für eine hohe Streupräzision unabhängig von den Arbeitsbedingungen.

Das durch die Rückführungen unterstützte zuverlässige elektronische System sorgt für eine präzise Arbeit aller Hydraulikkomponenten des Streuers. Der Streuerbehälter und das Transportsystem sind für die kontinuierliche Dosierung von Materialien hergestellt, während das Verteilungssystem eine präzise und kontinuierliche Anwendung der Streumaterialien auf allen Straßenteilen gewährleistet, ohne die strengen Streuparameter zu beeinträchtigen. Nachweis hoher Präzision und Zuverlässigkeit der RASCO Streuer sind die EUnited Zertifikate für die Streupräzision der SOLID und LIQUID Streuer.

Alle RASCO Streuer werden vor dem Versand getestet und für mehrere Materialarten detailliert kalibriert, damit die Präzision und Zuverlässigkeit bei der Arbeit gewährleistet wird. Nachträgliche Kalibrierungen des Streuers sind einfach und ihre regelmäßige Ausführung garantiert das Streuen gemäß den auserwählten Parametern.

Neben der Streupräzision sind die RASCO Streuer noch zuverlässig bei der Arbeit. Hochwertige Komponenten und das Design der Schlüsselteile des Streuers, geprüft in den schwierigsten Einsatzbedingungen, stehen als Garantie für die zuverlässige Arbeit des Streuers.

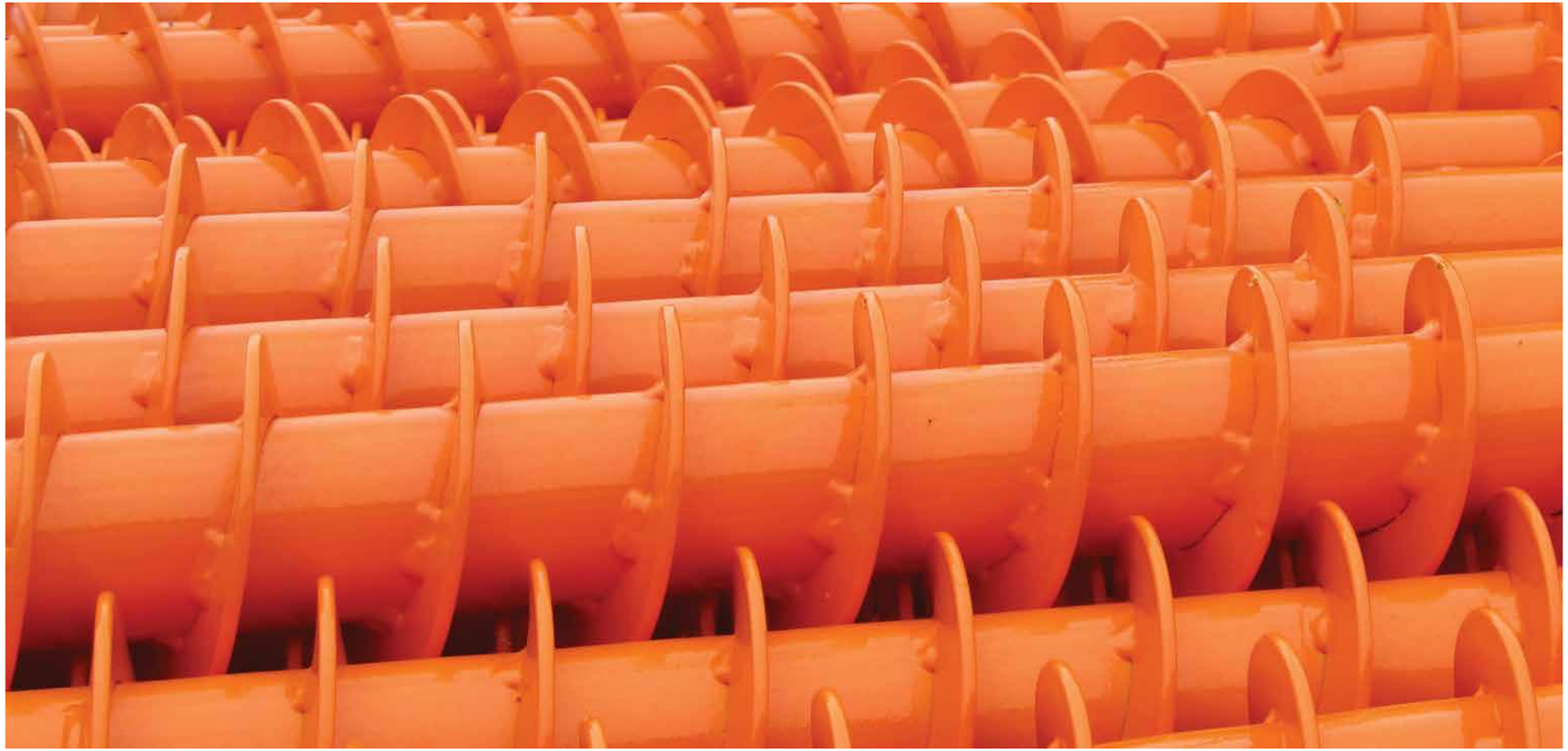

Einfache Bedienung

Die maßgeschneiderte und in der Zusammenarbeit mit den Nutzern angefertigte Steuerung und das Design des Streuers, das nur minimale Wartung erfordert, garantieren eine einfache Bedienung der RASCO Streuer

Die fortgeschrittene Technologie, die einfach zu warten und zu verwenden ist, ist das Fundament des Designs aller RASCO Streuer.

Die intuitiven und ergonomisch angefertigten EPOS Steuereinheiten ermöglichen den Nutzern der Streuer eine Konzentration auf das Fahren, statt nach Wegen zu suchen, welche die Streuparameter ändern können. Die Ordnung der Schlüsselkontrollen auf der Steuereinheit, Audio- und Sprachaufforderungen und die Bildschirmhintergrundbeleuchtung, die der Leuchtmenge in der Fahrzeugkabine angepasst sein kann, sind Schlüsselelemente für die einfache Bedienung der RASCO Streuer. Im Falle von Problemen mit den elektronischen Komponenten des Steuersystems der Schlüsselfunktionen von Streuern, wie z.B. Dosierung von trockenen und nassen Materialien und Streubreite, können diese auch manuell eingestellt werden.

Das Entladen des Streuers kann mit einem Knopfdruck erfolgen, die Montage und Demontage kann eine Person durchführen, während das Austauschen der Schlüsselkomponenten an dem Streuer schnell und einfach ist. Die Komponenten des Streuers sind leicht erhältlich und mechanische Lösungen wurden auf einfache, aber effektive Weise mit minimalen Verbrauchsgütern und niedrigen Wartungsanforderungen durchgeführt. Die einfache vorbeugende Wartungsmaßnahme, die vor dem Beginn der Wintersaison erfolgen sollte, ermöglicht dem Streuer eine monatelange Arbeit ohne zusätzliche Wartung.

Langlebigkeit des Produktes

Die absolute Kontrolle des Herstellungsprozesses, von der Idee bis zum Fertigprodukt, resultiert mit robusten und langlebigen RASCO Produkten

RASCO Streuer sind für die langlebige Anwendung in den härtesten Betriebsbedingungen entworfen. Ihre Langlebigkeit ist das Ergebnis robuster Konstruktion, hochwertiger Einbauelemente und eines führenden Oberflächensystems.

Der vollständig integrierte Produktionsprozess, der mit rohem Metall beginnt, aber mit einem Fertigprodukt endet, die Komponentenauswahl seriöser und vertrauenswürdiger Hersteller und der in der Praxis getestete Oberflächenschutz, stehen als Garantie für die Langlebigkeit und Zuverlässigkeit der RASCO Streuer.

Alle wesentlichen Teile des Streuers, die unter größter Salzbelastung stehen, wie z.B. Schüttrinne und Streuteller, sind aus rostfreiem Stahl hergestellt. Teile unter niedriger Salzbelastung, wie z.B. Abstellfüße und Schutznetze, sind feuerverzinkt, damit ihre Lebensdauer verlängert wird, während die wichtigsten Hydraulikkomponenten, außer mit Einfärbung, zusätzlich mit antikorrosivem Wachs geschützt sind.

Für Teile des Streuers die mit Einfärbung geschützt sind, verwendet RASCO das SurfaceArmour System für den Oberflächenschutz, das in Zusammenarbeit mit dem Weltmarktführer für Oberflächenschutz entwickelt wurde; das System ermöglicht einen langzeitigen anti-korrosiven, anti-abrasiven aktiven und passiven Schutz. Durch die Kombination der effektiven Vorbereitung von Metalloberflächen durch das Strahlen, mit dem Ziel eine saubere und raue Oberflächenqualität mit 2.5 zu schaffen, und das SurfaceArmour Oberflächenschutzsystem, die Feuerverzinkung und Anwendung von antikorrosivem Wachs ist eine lange Lebensdauer des RASCO Streuers auch in des schwersten Arbeitsbedingungen garantiert.

Sichere Nutzung des Streuers

RASCO Streuer haben eine Reihe von Mechanismen, die Sicherheit dem Nutzer und anderen Verkehrsteilnehmern bieten

Die Kennzeichnung in Übereinstimmung mit rechtlichen Vorschriften, der sichere Ansatz zu den wesentlichen Teilen und Einbau an das Fahrzeug machen die RASCO Streuer, gemäß den strengen Sicherheitsstandards und Empfehlungen der Fahrzeughersteller, sicher zum Einsatz in den härtesten Wetterbedingungen.

Der Ansatz zu allen wesentlichen Teilen der RASCO Streuer ist auf sichere Weise durchgeführt. Die Teile des Streuers, die vom Boden aus nicht zugänglich sind, werden mit Leitern und Zugangsplattformen mit Sicherheitszäunen ergriffen. Das Schutznetz auf dem Streuer schützt unter anderem auch den Nutzer vor versehentlichem Zugriff auf die beweglichen Teile und im Falle einer Notwendigkeit ist es möglich die Arbeit des Streuers mit einem Druck auf den Schalter für Notaus zu stoppen.

RASCO Streuer können an allen Fahrzeugtypen und Größen eingebaut werden, von LKWs über Mehrzweckfahrzeuge und Traktoren bis zu kleinen Kommunalfahrzeugen. Obwohl die Einbauart von dem Fahrzeugtyp und seiner Konfiguration abhängig sind, ist der Einbau immer in Übereinstimmung mit den geltenden Sicherheitsvorschriften und Empfehlungen des Fahrzeugherstellers.

Alle RASCO Streuer sind mit leuchtenden und reflektierenden Warnzeichen in Übereinstimmung mit den Vorschriften des Staates, in dem sie verwendet werden, ausgestattet. Visuelle Warnzeichen sorgen für die Sichtbarkeit des Fahrzeuges im Verkehr, während die an alle wichtigen Standorte angebrachten Arbeitsscheinwerfer dem Nutzer die Überwachung der Arbeit des Streuers in allen Wetterbedingungen ermöglichen.

Der rotierende Silostreuer für eine Vielzahl von Arbeitsbedingungen

Die Linie der SOLID Streuer wurde unter Berücksichtigung zahlreicher Unterschiede in technischen und klimatischen Bedingungen, mit denen die Arbeitsträger im Winterdienst konfrontiert werden, erstellt. Die Fähigkeit der Streupräzision mit Streumaterialien verschiedener Art und Qualität machen diese Streuer zu einer ausgezeichneten Auswahl für alle Arten von Straßen. Die SOLID Streuer können fast jedem Fahrzeug und den individuellen Bedürfnissen der Nutzer dank der großen Auswahl von Größen, Einbauarten, Betrieben und zusätzlichen Ausstattungen angepasst werden.

Um immer optimale Ergebnisse unabhängig von dem Typ und der Qualität der verwendeten Streuer zu liefern, sind Ausführungen des Streuers mit verschiedenen Arten von Transportsystemen erhältlich. Die Dosierung des Streuens und alle andere Funktionen und Arbeitsparameter des Streuers werden elektronisch von der Fahrzeugkabine aus mit fortgeschrittenen, aber für die Bedienung einfachen Steuereinheiten gesteuert.

Neben der Arbeit mit festen Streumaterialien, bekommen die SOLID Streuer mit dem Einbau des Systems für feuchtes Streuen die Möglichkeit feste Materialien und Chlorid-Lösungen zu mischen. Mit dem Feuchtstreuen wird die Enteisung beschleunigt und die Haftung des Streumaterials verbessert, wodurch die Menge des Streugutes reduziert wird.

Bei der Herstellung der SOLID Streuer werden hochwertige Materialien und Komponenten verwendet. Die wesentlichen Komponenten, die unter der größten Salzbelastung stehen, wie z.B. der Boden des Streuers, Schüttrinnen und Verteilungsteller, sind aus rostfreiem Stahl angefertigt, wodurch in Kombination mit hochwertigem anti-korrosiven und anti-abrasiven Oberflächenschutz eine lange Lebensdauer des Gerätes in schwierigsten Arbeitsbedingungen gewährleistet wird.

SOLID Streuer sind als Maschinen mit geringem Wartungsaufwand hergestellt. Die einfache vorbeugende Wartungsmaßnahme, die vor dem Beginn der Wintersaison erfolgen sollte, ermöglicht dem Streuer eine monatelange Arbeit ohne Serviceeinsatz, weil die wichtigsten Komponenten so konzipiert sind, dass sie die ganze Wintersaison ohne zusätzliche Wartung arbeiten können.

TRANSPORTSYSTEME DER SOLID STREUER

Die drei wichtigsten Ausführungen der SOLID Streuer unterscheiden sich in einem wichtigen Merkmal - in der Art des Transportsystems der Streugüter auf die Schüttplatte. Die Auswahl des Transportsystems hängt von der Art des benutzten Streumaterials ab.

SOLID X ist die beste Wahl für das Streuen von Materialien wie Salz, Sand und Steingranulat mit geringem Feuchtigkeitsanteil. Die Arbeitspräzision und Effektivität des SOLID X Streuers ist durch das Transportsystem in Form einer Förderschnecke ermöglicht. Um ein genaueres und ausgewogenes Streubild zu erreichen, hat die Förderschnecke einen eingebauten Zerkleinerungsmechanismus, der den Durchgang größerer Brocken auf den Streuteller verhindert.

Der **SOLID T** Streuer ist für das Streuen trockener Materialien mit geringer oder mäßiger Feuchtigkeit vorgesehen. Die Zuverlässigkeit beim Streuen anspruchsvoller Materialien wird dem SOLID T durch das Transportband für die Materialzufuhr garantiert. Das Transportband hat eine speziell entwickelte Form, die den Tunneleffekt und die Haftung der Materialien verhindert und zusätzlich mit dem Zerkleinerungssystem von Materialien ausgestattet ist. Das Verteilungssystem der SOLID T Streuer ist der Verteilung der mäßig feuchten feinen und groben Materialien angepasst.

Der **SOLID L** Streuer ist speziell für die Arbeit mit den härtesten Streumaterialien vorgesehen, wie z.B. nasser und klebriger Sand mit hohem Lehmgehalt, grobes Feuchtsalz oder die Mischung verschiedener Materialien. Für höchste Zuverlässigkeit und Effektivität beim Streuen härtester Materialien sorgt eine besonders leistungsfähige Transportkette, die den Tunneleffekt unabhängig von der Qualität des Materials vollständig verhindert. Die Kette trägt mit Leichtigkeit alle Materialien bis zum Verteilungssystem, das speziell für den einfachen Durchfluss der groben und nassen Materialien angefertigt ist.

SOLID X\T\L

Große Auswahl für alle Arbeitsbedingungen

Die Familie der SOLID Streuer mit ihrer Vielzahl von Varianten bietet eine Antwort auf alle Anforderungen des Nutzers bezüglich der Streupräzision, Nutzung verschiedener Arten von Streumaterialien und Funktionalität des Streuers. Neben den drei Arten von Transportsystemen, bietet die SOLID Familie eine Vielzahl von Fassungsräumen für die Streuer, womit dem Nutzer eine vollständig modulare Lösung für alle Fahrzeugarten, Straßen und Arbeitsbedingungen angeboten ist.

Die Streupräzision wird durch die geeignete Auswahl des Transportsystems in Kombination mit einem fortgeschrittenen Steuersystem und mechanischen Komponenten des Streuers erreicht. Mit der Auswahl des Transportsystems, das den Eigenschaften und Arten des Streumaterials angepasst ist, wird eine kontinuierlichen Materialzufuhr ohne die Möglichkeit der Bildung des Tunneleffektes erreicht. Das Steuersystem mit Rückführungen kontrolliert präzise die Arbeit der ausführbaren Komponenten und die breite Schüttrinne sorgt für einen stetigen Durchfluss der Materialien zu dem konkaven Streuteller, der das trockene Material und Feuchtmittel präzise mischt.

Die SOLID Streuer können an alle Arten von LKWs, Mehrzweckfahrzeugen und kleinen Kommunalfahrzeugen eingebaut werden und zusätzlich können sie in Verbindung mit Traktoren, an den Abschleppanhänger eingebaut, verwendet werden. Der Einbau in Übereinstimmung mit den strengen Sicherheitsstandards und Empfehlungen des Fahrzeugherstellers in Kombination mit auffälligem visuellen Warnzeichen des Streuers, stehen als eine Garantie für die Nutzungssicherheit des SOLID Streuers für die Nutzer und andere Verkehrsteilnehmer.

Mit dem Ziel einer minimalen und einfachen Wartung entwickelt und allen Arten der Streumaterialien angepasst, haben die SOLID Streuer ihre Qualität und Zuverlässigkeit in den schwierigsten Arbeitsbedingungen bewiesen und die anspruchsvollsten Anforderungen der Nutzer erfüllt.

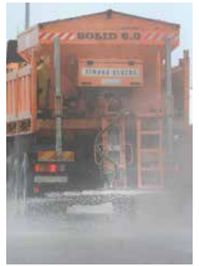

1 ÷ 6 / 2 ÷ 9 /3 ÷ 12 m

5000 l

Der Fassungsraum des Behälters für Feuchtmittel: 430 – 5000 Liter.

Einbau an LKWs, Mehrzweck- und Kommunalfahrzeuge.

12.0 m³

Der Fassungsraum des Behälters für trockene Mittel: 0,85 – 12,0 m³.

AUSWAHL DER AUSSTATTUNG DES STREUERS

Gehäuse und Verteilungssystem: Abdecknetze und Planen | Randschutz vor Verschüttung | Sicherheitszäune | Zugangsplattformen | Teller zur Ausbreitung bis 9 oder 12 m **Einbausysteme an das Fahrzeug:** mehrfache Einbaumöglichkeiten | Abstellfüße | **System für das Nassstreuen** | **Steuerung des Streuens:** Steuereinheiten, Sensoren, Kameras und Motoren für die Automatisierung der Arbeit des Streuers | ARMS System **Antrieb des Streuers:** mehrfache Systemauswahl **Verkehrssignalisierung:** Arbeits- und rotierende Leuchten | reflektierende Warnzeichen | **Fahrgestellschutz vor Streugut** | **Oberflächenschutz:** Farbe nach Kundenwunsch

SOLID DUO

Gleichzeitige Anwendung von zwei Streugutarten

Der SOLID Duo Streuer ist für eine gleichzeitige Anwendung von zwei Arten von festem Streumaterial hergestellt. Er verfügt über zwei Kammern mit zwei Schneckenförderern, die das Streuen eines Materials oder die Mischung zweier Materialien im gewünschten Verhältnis ermöglichen. Im Falle des Streuens der Materialmischung spart der SOLID Duo Zeit und Geld durch die Vermeidung der Notwendigkeit für die vorige Materialmischung vor dem Laden des Streuers. Durch die Verwendung von zwei verschiedenen Materialien auf gleicher Strecke, spart der SOLID Duo Kraftstoff, weil er die Notwendigkeit des Rückkehrens für das Laden anderer Materialarten eliminiert. Durch das Einbauen des Systems für das nasse Streuen wird die Effektivität des Streuens mit einem oder zwei groben Materialien zusätzlich verbessert.

Das präzise Streuen mit zwei Materialarten ist durch das spezielle Design von jedem der zwei Schneckenförderern ermöglicht, das ein zweikammeriges Streuen gewährleistet. Für einen reibungslosen Materialdurchfluss haben beide Förderer einen eingebauten Zerkleinerungsmechanismus. Die Ausgangsrinne positioniert sorgfältig den Materialdurchfluss in den Teller für ein gleichmäßiges Streubild.

Die SOLID Duo Streuer haben alle Eigenschaften der Familie der SOLID Streuer und mit der einfachen Bedienung, Langlebigkeit und Sicherheit stellen sie eine gute Wahl für alle Nutzer dar, die ein spezielles Bedürfnis von mehr als einem festen Material beim Streuen der Straße haben.

AUSWAHL DER AUSSTATTUNG DES STREUERS

Gehäuse und Verteilungssystem: Abdecknetze und Planen | Randschutz vor Verschüttung | Sicherheitszäune | Zugangsplattformen | Teller zur Ausbreitung bis 9 oder 12 m **Einbausysteme an das Fahrzeug:** mehrfache Einbaumöglichkeiten | Abstellfüße **System für das Nassstreuen** | **Steuerung des Streuens:** Steuereinheiten, Sensoren, Kameras und Motoren für die Automatisierung der Arbeit des Streuers | **ARMS System** | **Antrieb des Streuers:** mehrfache Systemauswahl | **Verkehrssignalisierung:** Arbeits- und rotierende Leuchten | reflektierende Warnzeichen| **Fahrgestellschutz vor Streugut** | **Oberflächenschutz:** Farbe nach Kundenwunsch

2 ÷ 9 / 3 ÷ 12 m

2240 l

Der Fassungsraum des Behälters für Feuchtmittel: 720 - 2240 Liter.

Einbau an LKWs und universale Arbeitsfahrzeuge.

7.0 m³

Der Fassungsraum des Behälters für trockene Mittel: 2,0 – 7,0 m³.

Technologie des Flüssigstreuens

Das flüssige Streuen ist eine bewährte Streutechnologie, welche die besten Ergebnisse in Wetterbedingungen zeigt, die typisch für eine Übergangszeit mit mäßig niedrigen Temperaturen oder unmittelbar vor der Eisbildung auf den Straßen ist. Das Flüssigstreuen reduziert den Gesamtsalzverbrauch und erhöht die maximale Streugeschwindigkeit, was zu geringeren Betriebskosten, guter Umweltauswirkung und dem Schutz der Verkehrsinfrastruktur führt.

Als Streuflüssigkeiten werden am häufigsten Harnstoff-, Natrium-, Calcium- oder Magnesiumchlorid-Lösungen verwendet. Da Flüssigkeit besser als trockenes und nasses Salz an der Straßenoberfläche haftet und gleichzeitig eine nahezu perfekte Überdeckung der Straße erreicht, gewährleistet das Flüssigstreuen einen Verlängerungseffekt des Streuens bzw. einen höheren Restsalzgehalt auf der Straße nach dem Streuen.

Neben der höheren Nutzungseffektivität des Streumaterials, zeichnet sich die Technologie des Flüssigstreuens durch eine möglich größere Streugeschwindigkeit aus, die doppelt größer sein kann als die Geschwindigkeit, die durch die Nutzung trockener oder nasser Materialien erreicht werden kann. Neben der Materialersparnis werden auch Einsparungen von Betriebskosten bei dem Streuen erreicht.

Die RASCO Produkte, welche die Technologie des flüssigen Streuens verkörpern, sind die LIQUID und SOLID C Streuer. Die LIQUID Streuer sind ausschließlich für das Spritzen der flüssigen Materialien durch speziell entwickelte Düsen entwickelt, während die SOLID C Streuer das Streuen der trockenen und nassen Materialien durch herkömmliche Streuteller ermöglichen sowie das Streuen flüssiger Materialien durch Düsen oder Streuteller.

LIQUID

Multifunktionalität für große Einsparungen

Die LIQUID Streuer implementieren die Technologie des Flüssigstreuens für das vorbeugende Spritzen der Fahrbahn vor der Vereisung oder für die Enteisung bereits gefrorener Straßen. Die Flüssigkeit, mit der die Straßen versprüht werden, sind am häufigsten Harnstoff-, Natrium-, Calcium- oder Magnesiumchlorid-Lösungen. Speziell als multifunktionales Gerät entwickelt, kann der LIQUID Streuer im Sommer auch als Wasserbehälter in Kombination mit vorderem an das Fahrzeug eingebautem Reiniger verwendet werden. Neben dem Straßen sprühen, kann der LIQUID Streuer für die Enteisung der Verkehrszeichen im Winter verwendet werden und für die Instandhaltung schwer zugänglicher Straßenoberflächen mit eingebautem Handreiniger.

Das Verteilungssystem des LIQUID Streuers ist in Form einer Rampe mit einem Düsensystem mit variablem Durchfluss ausgeführt. Diese patentierte Lösung ermöglicht eine hohe Streupräzision bei hohen Geschwindigkeiten der Fahrzeuge, an die der Streuer eingebaut ist. Zwei verschiedene Düsenarten, von denen die eine für das Streuen direkt hinter dem Streuer und die andere für das Streuen der linken und rechten Seite verwendet werden, geben nicht nur die Möglichkeit eines breiten Streubildes, sondern auch die präzise Kontrolle der Streuasymmetrie.

Alle Hauptmerkmale der RASCO Streuer, wie die einfache Steuerung der Funktionen der Streuer, schneller und sicherer Einbau an verschiedene Fahrzeuge und das einheitliche Oberflächenschutzsystem, sind in die LIQUID Streuer eingebaut. Mit einem funktionellen Design, hochwertiger Leistung und geringen Wartungskosten sind die LIQUID Streuer eine zuverlässige multifunktionale Lösung für die Winter- und Sommerinstandhaltung der Verkehrsinfrastruktur.

AUSWAHL DER AUSSTATTUNG DES STREUERS

Einbausysteme an das Fahrzeug: mehrfache Einbaumöglichkeiten | Abstellfüße **Steuerung des Streuens:** Steuereinheiten, Sensoren, Kameras und Motoren für die Automatisierung der Arbeit des Streuers **ARMS System** | **Antrieb des Streuers:** mehrfache Systemauswahl | **Verkehrssignalisierung:** Arbeits- und rotierende Leuchten | reflektierende Warnzeichen| **Manuelle Enteisung:** Niederdruckdüse mit Schlauch

3 x 3.75 m oder 2 ÷ 12 m.

14 000 l

Der Fassungsraum des Flüssigkeitsbehälter 6000 - 14.000 Liter.

Geeignet für den Einbau an LKWs.

Die Flüssigkeit wird mit einer Durchlaufpumpe zum Verteilungssystem geführt.

SOLID C

Kombiniertes Streuen für hohe Effizienz

Der SOLID C Streuer ist speziell für das kombinierte Streuen angefertigt. Neben dem trockenen und nassen Streuen ermöglicht er auch das Flüssigstreuen dank seiner Konstruktion, die das Tragen zusätzlicher Behälter für flüssige Stoffe ermöglicht. Das kombinierte Streuen bietet Flexibilität in Situationen, wenn Straßen mit einem Fahrzeug in verschiedenen Wetterbedingungen gewartet werden. So wird mit der Kombination des trockenen, nassen und flüssigen Streuens der Gesamtverbrauch des Streumaterials reduziert und die Nutzungseffektivität eines Winterdienstfahrzeuges erhöht.

Eine außergewöhnliche Effektivität des kombinierten Streuens ermöglichen drei erhältliche Ausführungen der SOLID C Streuer – SOLID CX, SOLID CT und SOLID CL. Die Ausführung des Streuers hängt von dem Transportsystem für trockenes Mittel (Schneckenförderer, Band oder Kette) in Kombination mit dem Flüssigstreuen ab. Die Steuereinheit und das Design des SOLID C Streuers ermöglichen das Streuen mit trockenem Material, das Streuen mit nassem Material mit verschiedenem Flüssigkeitsgehalt und das flüssige Streuen über den Teller oder die Rampe mit Düsen.

Der Einbau und Abbau des Streuers vom Fahrzeug ist dank dem System der Montagefüßen und der Schnellkupplungen einfach, während der einzigartige Oberflächenschutz eine lange Lebensdauer des Gerätes gewährleistet. Der Streuer kann mit dem an das Fahrzeug eingebauten Hydrauliksystem oder durch einen separaten an den Streuer eingebauten Diesel-Hydraulikaggregat angetrieben werden.

Die überlegene Präzision und Effektivität des Streuens ist durch die Verarbeitungsqualität aller Komponenten des Streuers und der EPOS Steuereinheiten, welche die Kontrolle aller Betriebsparameter der Streuer direkt von der Fahrzeugkabine aus ermöglicht, gewährleistet.

Trockenes/Feucht Streuen über den Teller 2 – 9 / 3 – 12 m; Flüssigstreuen über den Teller 1 – 6 / 2 – 8 m; Flüssigstreuen über die Rampe mit Düsen 3 x 3,75 / 2 – 12 m.

Trockenmittelbehälter des Fassungsraumes von 4,0 – 7,0 m³, Flüssigmittelbehälter des Fassungsraumes von 2000 – 8500 Litern.

Geeignet für den Einbau an LKWs.

Einer der drei Transportsysteme für das trockene Mittel (Schnecke, Band oder Kette) in Kombination mit dem Flüssigstreuen.

AUSWAHL DER AUSSTATTUNG DES STREUERS

Gehäuse und Verteilungssystem: Abdecknetze und Planen | Randschutz vor Verschüttung | Zugangsplattformen | Teller zur Ausbreitung bis 9 oder 12 m **Einbausysteme an das Fahrzeug:** mehrfache Einbaumöglichkeiten | Abstellfüße **System für das Nass- und Flüssigstreuen:** verschiedene Kombinationen der Fassungsräume von Flüssigmittelbehältern | Pumpen für das flüssige Mittel | Spritzen des flüssigen Mittels über den Teller oder der Rampe mit Düsen **Steuerung des Streuens:** Steuereinheiten, Sensoren, Kameras und Motoren für die Automatisierung der Arbeit des Streuers **ARMS System** | **Antrieb des Streuers:** mehrfache Systemauswahl **Verkehrssignalisierung:** Arbeits- und rotierende Leuchten | reflektierende Warnzeichen| **Schutz des Fahrzeuggestells vor Streugut** | **Oberflächenschutz:** Farbe nach Kundenwunsch

MMS

Mischvorrichtung für das Feuchtmittelstreuen

MMS ist ein Gerät für die Vorbereitung der Lösung ($CaCl_2$, NaCl, $MgCl_2$, urea) für das Nass- oder Flüssigstreuen der Straßen. Es ermöglicht die Auflösung der Streumaterialien durch einen Wirbel innerhalb des Behälters mit einer Pumpe mit hohem Durchfluss. Die Pumpe mischt automatisch die Flüssigkeit und wenn die erforderliche Lösungskonzentration erreicht ist, wird die gleiche Pumpe zur Abfüllung des Streuers oder Abwälzung der vorbereiteten Lösung in zusätzliche Behälter verwendet. Zusätzliche Behälter können einen Fassungsraum bis zu 50.000 Litern haben und mit eigenen Pumpen ausgestattet werden, welche die Erhaltung der Lösungskonzentration ermöglichen und die Ablagerung der Materialien während längerer Lagerzeit verhindern.

Zwei Funktionseigenschaften des MMS Gerätes ermöglichen eine effiziente Materialauflösung. Die Pumpe mit großer Kapazität befeuchtet neben dem Düsensystem das trockene Material und fördert damit seine schnelle Auflösung durch das Wirbeln innerhalb des Behälters des MMS Gerätes. Die Behälterkonstruktion ermöglicht einen starken Wirbel und minimiert die Anhäufung unlöslicher Materialien in schwer zugänglichen Stellen. Der Schlüssel zur richtige Vorbereitung der Lösungen für das Streuen von Straßen liegt in der präzisen Konzentration des Streumaterials im Wasser. Daher können MMS Geräte und Zusatzbehälter mit zusätzlichen elektronischen Systemen zur automatischen Konzentrationsmessung ausgestattet werden, das gegebenenfalls die Arbeit der Mischpumpe kontrollieren kann.

Die Konstruktion des MMS Gerätes ermöglicht minimale Wartungskosten. Der Gerätebehälter ist aus einem Polyethylen angefertigt, das gegen UV-Strahlungen, Temperaturänderungen und Stöße beständig ist. Das Material wird in das MMS durch ein spezielles Sieb eingeschüttet, das leicht entfernt und gewaschen wird, zudem wird eine schnellere Auflösung des Materials ermöglicht und das Eindringen großer Stücke von Materialien und Schmutz verhindert. Der Geräteboden hat zwei Ebenen, damit die Materialablagerung reduziert wird und zudem verfügt er über eingebaute Öffnungen für die Beseitigung von Unreinheiten, die nicht im Wasser löslich sind.

4.0 - 8.0 m³

Fassungsraum des Behälters

30 m³ / h

Pumpenkapazität

1730 - 2500 mm

Gesamthöhe des Gerätes

1820 - 2240 mm

Transportbreite des Gerätes

AUSWAHL DER AUSSTATTUNG

Grundbehälter: Elektronisches Messgerät der Lösungskonzentration | Inox-Sieb über den Schüttkorb | Einfüllrohr von der Spitze des Behälters
Zusatzbehälter: einzelne Fassungsräume bis zu 50.000 Litern | Pumpe für die Erhaltung der Lösungskonzentration in Zusatzbehältern

Kleinere Streuer für professionelle Anwendungen

Neben den Streuern aus den SOLID und LIQUID Familien befinden sich im RASCO Produktionsportfolio vier Arten von Kleinstreuern. TRP, JUNIOR, RAS und MINI sind Streuer, die mit ihrer Konstruktion Traktoren, Kleinlastkraftwagen oder Fahrzeugen mit einem Abschlepphaken angepasst sind. Sie sind eine gute Auswahl für das Streuen von kleineren oder schwer zugänglichen Straßen, wo die Manövrierfähigkeit eine wesentliche Voraussetzung für Winterdienstfahrzeuge ist. Durch die verschiedenen Einbaumöglichkeiten, Betriebe des Streuers und Auswahl zusätzlicher Ausstattung sind diese Streuer einfach an die Anforderungen verschiedener Straßenarten und Fahrzeugtypen anzupassen.

TRP und JUNIOR sind Streuer, die von der Fahrzeugkabine aus mit den EPOS Steuereinheiten gesteuert werden. Für den Einbau an Traktoren geeignet, transformiert der TRP Streuer jeden Traktor in ein Winterdienstfahrzeug.

JUNIOR ist für den Einbau an leichte Lastkraftfahrzeuge geeignet und in der Kombination mit Streifenwagen des Straßenwartungsservices ist er eine ideale Kombination für das Streuen wichtiger Straßenteile in Notfällen. RAS und MINI sind gezogene Streuer, die durch eigene Räder angetrieben sind, zudem sind sie eine gute Auswahl für weniger anspruchsvolles Streuen, da sie erweiterte Einstellmöglichkeiten des Streubildes, wie es der Fall mit anderen RASCO Streuern ist, verhindern.

Bei der Herstellung von TRP, JUNIOR, RAS und MINI Streuern werden Materialien, Komponenten und Verfahren verwendet, die gleichartig denen sind, die in der Herstellung der SOLID und LIQUID Streuer benutzt werden, was eine Garantie für ihre Sicherheit, Einfachheit und Langlebigkeit ist.

TRP

Streuer für Traktoren im Winterdienst

TRP ist eine einfache, aber professionelle und zuverlässige Lösung, die jeden Traktor in ein Gerät für die Winterinstandhaltung der Straßen verwandelt. Mit einem System für das nasse und trockene Streuen ausgestattet, ist der TRP eine gute Wahl für städtische und ländliche Gebiete, wo Einfachheit, Effektivität und das Preis-Leistungsverhältnis wichtige Faktoren bei der Auswahl der Ausstattung für die Straßeninstandhaltung sind.

Das Transportsystem des TRP Streuers besteht aus entgegengerichteten Förderschnecken, die das Streumaterial an den rotierenden Teller zuführen, der entworfen ist, um die Abweisung des Streugutes von der Straßenoberfläche zu minimieren. Das spezielle Gehäusedesign verhindert die Materialhaftung an den Seitenwänden und den Tunneleffekt, während die hochfeste Plane die Oberseite des Gehäuses abdeckt, damit das Streumaterial vor Regen und Schnee geschützt ist. Die Funktionen des Streuers werden aus der Fahrzeugkabine des Traktors mit der EPOS Steuereinheit gesteuert, was den TRP dank seiner Funktionalität und Streupräzision gleich neben den LKW Streuer stellt. Die gute Sichtbarkeit des TRP Streuers in allen Wetterbedingungen ermöglichen reflektierende und leuchtende Warnzeichen, welche die Sicherheit des Nutzers und anderer Verkehrsteilnehmer erhöhen.

Der einfache Einbau an die hinteren Auslassungspunkte des Traktors, der Selbstlademechanismus (falls der TRP nicht mit einem System für das Nassstreuen ausgestattet ist), die robuste Ausführung und der minimale Wartungsaufwand machen den TRP Streuer zu einer unersetzlichen Ergänzung für jeden Traktor in den Wintermonaten.

1 ÷ 6 m

Feststoffbehälter des Fassungsraumes von 0,65 – 1,5 m³ / Nassstoffbehälter des Fassungsraumes von 500 Litern.

Für den Einbau an Traktoren geeignet.

Das trockene Streumaterial liefern die entgegengerichteten Förderschnecken und die Flüssigkeit liefert die Pumpe für das Nassstreuen.

AUSWAHL DER AUSSTATTUNG DES STREUERS

Gehäuse und das Verteilungssystem: Abdeckplane | Schutzsieb und zusätzliche Abdeckung der Förderschnecke | Teller zur Ausbreitung bis 6 oder 9 m | **Selbstlademechanismus** | **System für das Nassstreuen** | **Steuerung des Streuens:** Einheiten, Sensoren und Motoren für die Automatisierung der Arbeit des Streuers **ARMS System** | **Antrieb des Streuers:** Fahrzeughydraulik **Verkehrssignalisierung:** Arbeits- und rotierende Leuchten | **Oberflächenschutz:** feuerverzinkter Behälter | Behälter und Sieb aus Edelstahl

JUNIOR

Lösung für das Streuen im Notfall

Dank seiner kompakten Abmessungen kann der JUNIOR Streuer an kleinere Lastkraftwagen eingebaut werden, was ihn zu einer guten Auswahl für die Winterinstandhaltung der Straßen in städtischen Gebieten macht. Außer für städtische Gebiete ist der JUNIOR Streuer eine gute Wahl für das Streuen in Notfällen der meist gefährdeten Straßenteile von hoher Bedeutung. So wird der an leichte Fahrzeuge eingebaute JUNIOR Streuer für die Straßenpatrouille zum unverzichtbaren Werkzeug für die Enteisung von Brücken und Überführungen auf Hauptverkehrsstraßen.

Das Transportsystem des JUNIOR Streuers ist in Form einer Förderschnecke implementiert. Der Schutz der Schnecke verhindert Arbeitsunterbrechungen bei einem Überdruck der Streumaterialien und die zusätzliche Abdeckung hält das Streumaterial trocken, womit eine Bildung des Tunneleffektes verringert wird. Die eingebauten reflektierenden Warnzeichen und rotierende Warnleuchte sorgen für die Sichtbarkeit des Fahrzeuges und Streuers bei allen Wetterbedingungen.

Die EPOS Steuereinheit zur Steuerung des Streuers von der Fahrzeugkabine aus, der einfache und schnelle Einbau an alle geeignete Fahrzeugarten und die robuste und langlebige Ausführung machen den JUNIOR Streuer zu einer professionellen Lösung für Notfallmaßnahmen in städtischen Gebieten und auf offenen Straßen.

AUSWAHL DER AUSSTATTUNG DES STREUERS

Gehäuse und Verteilungssystem: Abdeckplane | Erweiterung des Verteilungssystems | Teller zur Ausbreitung bis 6 oder 9 m **Einbau an das Fahrzeug:** in die Ladefläche | Abstellfüße **Steuerung des Streuens:** Steuereinheiten und Sensoren für die Automatisierung der Arbeit des Streuers **ARMS System** | **Antrieb des Streuers:** Fahrzeughydraulik und Diesel-Hydraulikaggregat **Verkehrssignalisierung:** Arbeits- und rotierende Leuchten

1 ÷ 6 m

1.5 m³

Trockenmittelbehälter des Fassungsraumes von 1,0 – 1,5 m³.

Geeignet für den Einbau an kleine Lastkraftfahrzeige.

Das Streumaterial liefert die Förderschnecke.

RAS

Einfacher Streuer mit großer Reichweite

RAS ist ein einfach gezogener Streuer, der hauptsächlich für das Streuen lokaler Straßen mit Sand, Gesteinsschutt und deren Mischung mit Salz ist. Durch eigene Räder angetrieben und direkt aus selbstentladenen Pritschen, an die er angeschlossen ist, gefüllt, hat er eine Reichweite des Streuens, die nur durch die Kapazität der Pritsche begrenzt ist.

Trotz seiner Einfachheit, ist der RAS Streuer ein zuverlässiges Gerät. Das Streumechanismus in Form von rotierender Walze verteilt das Material gleichmäßig über die gesamte Streubreite, während die Mischachse den Tunneleffekt verhindert. Die Steuerung der Arbeit erfolgt durch ein Streusystem, das sich auf dem Streuer befindet. Die Dosierung des Streumaterials erfolgt mechanisch über einen integrierten Hebel mit visueller Mengenanzeige des gestreuten Materials.

Die Nutzungssicherheit des RAS Streuers ermöglichen die Führungsketten, welche die Berührung zwischen dem Streuer und Schlepper verhindern, während das Schutznetz Beschädigungen des Streuers durch herabfallende Materialklumpen an den Verteilungskegel oder der Achse verhindert und dem Nutzer eine sichere Arbeitsumgebung gewährleistet. Dank seinem einfachen und effektiven Design ist der RAS Streuer ein zuverlässiges und sichere Produkt, das sehr wenig Wartung erfordert.

AUSWAHL DER AUSSTATTUNG DES STREUERS

Steuerung des Streuens: System für die Ferneinschaltung des Streuers von der Fahrzeugkabine aus | **Oberflächenschutz:** feuerverzinkter und gefärbter Behälter | Behälter und Sieb aus Edelstahl **Verkehrssignalisierung:** Arbeits- und rotierende Leuchten | Einbau der Beleuchtung | seitliche gelbe Lichter

2.2 ÷ 2.5 m

1.2 m³

Trockenmittelbehälter 1,0 – 1,2 m³.

Geeignet für den Einbau an LKWs.

Das Streumaterial liefert die Lieferwalze.

MINI

Einfache Instandhaltung enger Straßen

Der gezogene Streuer MINI ist für das Streuen von engen Straßen geeignet, z.B. Fußwege entlang der Straße oder in Parks. Er kann einfach an kleinen Fahrzeugen oder Traktoren mit Abschlepphaken eingebaut werden.

MINI ist durch einen Mechanismus an den Rädern des Streuers angetrieben. Das Streumaterial wird aus dem Behälter mit der Walze mit einer Ringplatte ausgenommen, während die Mengenkontrolle des verwendeten Streumaterials durch den mechanischen Hebel für die Dosierung erfolgt. Der Behälter des Streuers ist mit einem Netz geschützt, welches das Eindringen von grobem Material in den Behälter verhindert. Die Abdeckplane schützt das Streumaterial vor Niederschlägen und hält es trocken. Die Reifenfüllung des Streuers ermöglicht die Arbeit auf anspruchsvollsten Geländen und sorgt für eine Langlebigkeit des Produktes. Die Sichtbarkeit des Streuers im Verkehr ist durch die an der Rückseite eingebaute Beleuchtung ermöglicht, die über einen standardisierten Fahrzeuganschluss geladen wird.

Die einfache Bedienung ist ein grundlegendes Merkmal des MINI Streuers, das ihn zur idealen Lösung für eine einfache, aber effektive Winterinstandhaltung kleiner und engen Verkehrsstraßen macht.

1.0 m

0.6 m³

Trockenmittelbehälter des Fassungsraumes von 0,65 m³.

Geeignet für den Einbau an kleinen Fahrzeugen und Traktoren.

AUSWAHL DER AUSSTATTUNG DES STREUERS

Gehäuse: Abdeckplane **Verkehrssignalisierung:** Signalverdrahtung **Antrieb des Streuers:** über das Rad **Räder:** mit Luftreifen oder gefülltem Reifen

Das Streumaterial liefert eine Lieferwalze mit der Ringplatte.

EPOS STEUEREINHEITEN

Einfache Steuerung mit hoher Streupräzision

Die Arbeit aller RASCO Streuer verwalten EPOS Steuereinheiten. Zweckbestimmte von RASCO Experten entwickelte Streuer sind führende Lösungen für die Steuerung und Kontrolle des Streuens. Sie gewährleisten eine überlegene Umsetzungspräzision der vorgegebenen Streuparameter und eine einfache und sichere Anwendung.

EPOS Steuereinheiten verwalten alle Elemente des Streuers. Die Steuerung der exekutiven Hydraulikkomponenten des Streuers gewährleistet mit dem System der Rückführungen eine hohe Streupräzision in allen Arbeitsbedingungen, während das System der automatischen Kalibrierung des Streuers eine schnelle und einfache Kalibrierung der Streupräzision ermöglicht. Die Streuparameter gehen nicht nach dem Ausmachen der Steuereinheit verloren und sie können automatisch während der Aktivierung des Streuverfahrens aktiviert werden.

Das in der Zusammenarbeit mit den Nutzern entworfene Design der Steuereinheit ermöglicht die Kontrolle aller Streuparameter, wie die Breite, Menge des trockenen und nassen Streumaterials und Asymmetrie des Streubildes, mit nur einem Tastendruck. Die Steuerung des Streuens mit den EPOS Steuereinheiten ist dank der ergonomisch geformten Ordnung der Tasten und der implementierten akustischen Signale möglich, ohne den Blick von der Straße zu wenden. Die Hintergrundbeleuchtung des Displays und der Tasten der Kontrolleinheiten wird automatisch der Beleuchtungsstufe in der Fahrzeugkabine angepasst und zudem sorgt sie für eine komfortable und sichere Arbeit. Für eine vollständige Sicherheit und einfache Bedienung, zeigen EPOS Steuereinheiten alle Informationen auf der Sprache des Benutzers.

EPOS 20

Ermöglicht ein automatisches Streuen der Straßen bezüglich des aktuellen Standortes (GPS-Fahrzeugposition), der vordefinierten Strecke des Fahrzeuges und der vordefinierten Streuparameter. Durch die Nutzung der angegebenen Parameter, stellt die Steuereinheit automatisch die Eigenschaften des derzeitigen Streubildes ein, wie z.B. die Breite, Asymmetrie und Menge des Streumaterials.

Die vordefinierten Streuparameter sorgen für ein genaues Streuen entlang der Straße ohne unnötige Materialverschwendung. Die Lage der speziellen Einrichtungen, wie Brücken und Überführungen, die größere Mengen des Streumaterials benötigen, sind der Steuereinheit im Voraus bekannt.

Neben der Automatisierung des Streuens, bietet die EPOS 20 auch eine eingebaute Integration, die dem Winterdienstfahrzeug Angaben gemäß den ausgewählten Streustrecken gibt. Die Sprachwarnungen über die Bewegungsrichtung und Veränderung der Streuparameter in Kombination mit dem Konzept der von dem Informationsbildschirm getrennten Steuerungstasten machen die EPOS 20 Steuereinheit sicher und einfach zu bedienen.

EPOS 10

Technologisch fortschrittliche Steuereinheit zur Arbeitskontrolle der anspruchsvollsten Ausführungen und Funktionen des Streuers. Sie enthält alle Funktionen der herkömmlichen Steuerung mit der Regulierungsmöglichkeit des asymmetrischen Streuens bzw. der getrennten und unabhängigen Einstellung der Streubreite speziell für die linke und speziell für die rechte Seite. Das übersehbare hintergrundbeleuchtete LCD-Grafikdisplay, die USB-Schnittstelle und detaillierte Informationsspeicherung über die Arbeit des Streuers und Fahrzeuges, ermöglichen dem Nutzer eine angenehme Arbeit und anschließende Analyse der Arbeit des Fahrzeuges und Streuers. Neben der Einbaumöglichkeit einer Thermokamera ermöglicht sie auch die automatische Einstellung des Streuparameters in Bezug auf die gemessene Temperatur der Straßenoberfläche.

EPOS 5

Herkömmliche Steuereinheit für eine präzise Steuerung der Arbeitsfunktionen des Streuers. Sie benutzt Rückführungen von den Führungselementen, was die Streupräzision unabhängig von der Öltemperatur im Hydrauliksystem erhöht.
Das Steuersystem bietet eine Möglichkeit der Aufzeichnung und Datenübertragung aller Aktivitäten der Arbeit des Streuers, welche die Streukontrolle und Herstellung des Arbeitsberichtes erleichtern, während das hintergrundbeleuchtete LCD-Display eine übersehbare Anzeige aller Informationen und Warnungen bei der Arbeit ermöglicht.

EPOS 2

Die Steuereinheit ist für die Steuerung kleiner Streuer geeignet, die auf anspruchsvollen Strecken arbeiten. Auf komplexen EPOS Einheiten ohne Rückführungssystemen gegründet, bleibt sie minimal in der Feinarbeit nach. Ergonomisch und übersehbar dank der intuitiven Ordnung der Befehle für die Steuerung von Funktionen des Streuers und des zweireihigen LCD-Displays, das die derzeitig eingestellten Streuparameter zeigt.

EPOS 1

Die einfachste Steuereinheit, die für die Steuerung des Streuens kleiner Streuer und weniger anspruchsvollen Streustrecken verwendet wird. Die Steuerung der Streumenge und Breite erfolgt mit zwei Potentiometern, während das Streuen ohne eine Wegabhängigkeit erfolgt.

	EPOS 1	2	5	10	20
Die Steuerung der Streumenge und Breite	●	●	●	●	●
Trockenes Streuen	●	●	●	●	●
Feucht Streuen		●	●	●	●
Wegabhängiges Streuen		●	●	●	●
Streukontrolle über Rückführungen		●	●	●	●
Einstellung der Asymmetrie des Streubildes			●	●	●
Getrenntes Einstellen der linken und rechten Streubreite				●	●
Thermokamera				●	●
Flüssiges Streuen				●	●
Kombiniertes Streuen				●	●
Automatisches Streuen mit GPS-Ortung und vordefinierten Strecken					●

ARMS

Advanced Road Management System

ARMS ist ein Informations-Kommunikationssystem für die Steuerung, zentrale Überwachung, Berichtserstattung und Optimierung der Aktivitäten bezüglich der Instandhaltung der Verkehrsinfrastruktur. Die Überwachung der Arbeitszeit von Personen und Maschinen sowie von verbrauchten Ressourcen (wie das gebrauchte Salz zum Streuen, Kraftstoff u. ä.) schaffen in der Echtzeit eine einzigartige Möglichkeit schneller Entscheidung über mögliche Sparweisen. Feste Aufzeichnungen schützen den Nutzer vor der Verantwortung durch klare Aufzeichnungen aller Maßnahmen, während der reduzierte Verbrauch des Streumaterials gleichzeitig die Verkehrsinfrastruktur und ihre Umwelt schützt.

Das System sammelt Daten über die Nutzung des Gerätes und Fahrzeuges in Echtzeit über den mobilen GPRS-Datenzugriff, der in fast allen Ländern der Welt herkömmlich ist. Die Anwendung, die in der „Wolke" gespeicherte Daten sammelt und von den RASCO Experten gewartet wird, reduziert die Betriebskosten und das Bedürfnis der Wartung des Systems durch den Nutzer. Der Nutzer kann auf das System über eine Webschnittstelle von jedem Computer zugreifen.

ARMS kann in ein größeres Verkehrsinformationssystem (ITS) eingebaut werden oder mit kleineren Systemen wie RWIS (System für Informationen über die Wetterbedingungen auf den Straßen) verbunden werden.

ÜBERSICHT DER EINBAUARTEN

Einbau der RASCO streuer an das fahrzeug

RASCO bietet eine Vielzahl von Einbauarten der Streuer an das Fahrzeug, von der häufigsten RO-RO Ausführung, die den Einbau in die Fahrzeugpritsche ermöglicht, über den direkten Einbau an das Chassis und die besonderen Ausführungen durch das System, das zum Heben des Containers verwendet wird, bis zu den komplexen mehrfachen Lösungen, die das Fahrzeug in eine Mehrzweck-Arbeitsmaschine umwandeln.

Die zwei wichtigsten Merkmale aller Einbauarten des Streuers an das Fahrzeug, sind die Einfachheit und kompromisslose Sicherheit der Nutzer und anderer Verkehrsteilnehmer. Das System der nach der Höhe verstellbaren Füße des Streuers und die Annahmen an den seitlichen Seiten minimieren die erforderliche Zeit für den Einbau und Abbau des Streuers vom Fahrzeug.

Die Sicherheit des Fahrzeuges nach dem Einbau der RASCO Streuer ist unbestritten. Der Einbau erfolgt unter Einhaltung strenger Sicherheitsstandards und Empfehlungen des Fahrzeugherstellers.

DIE EINBAUMÖGLICHKEIT DER RASCO STREUER AN DAS FAHRZEUG

EINBAU IN DIE PRITSCHE

Das Einbausystem des Streuers in die Pritsche mit RO-RO (Roll-On, Roll-Off) Füßen und Walzen an das Gerät selbst, ist die häufigste und einfachste Einbauart. Der Streuer wird einfach in der Fahrzeugpritsche mit Ketten oder Bändern befestigt, damit die Beladung gesichert ist.

EINBAU AN DAS FAHRZEUGCHASSIS

Angemessen in Situationen, wenn das Fahrzeug ausschließlich für die Instandhaltung der Straßen verwendet wird. Verschiedene Geräte, inkl. Streuer, können einfach an dem Fahrzeugchassis mit speziell abgeleiteten Tragrahmen ausgetauscht werden.

EINBAU AN DIE KUGELN DES FAHRZEUGS

Einfacher und schneller Einbau mit vorhandenem Unterchassis der Pritsche des Fahrzeuges und des Aufnahmerahmens auf dem Streuer. Das einfachste Einbauprinzip, das vollständige Multifunktionalität des Fahrzeuges ermöglicht.

EINBAU AN DEN ABSCHLEPPANHÄNGER

Der Streuer wird an den Traktor- oder LKW-Abschleppanhänger eingebaut, wodurch er unabhängig vom Zugfahrzeug wird.

EINBAU AN DAS FAHRZEUG MIT EINEM ABROLLKIPPER

Speziell angepasster Rahmen des Streuers ermöglicht einen einfachen Einbau an das Fahrzeug, das mit einem Hebesystem und einer Erweiterung mit einem Haken ausgestattet ist.

EINBAU AN DAS FAHRZEUG MIT EINEM ABSETZKIPPER

Der einfache Einbau an das mit einem Container-Heber ausgestatte Fahrzeug ist durch spezielle Aufnahmen an seitlichen Seiten des Streuers ermöglicht.

EINBAU AN DIE HINTEREN AUSLASSUNGSPUNKTE DES TRAKTORS

Der Streuer wird an den herkömmlichen hinteren Hebel des Traktors eingebaut. Zum Antrieb des Streuers wird das Hydrauliksystem des Traktors verwendet und nur ein Paar von Hydraulikkupplungen ist dafür nötig.

EINBAU DER GEZOGENEN STREUER

Für den Einbau wird der hintere Haken oder die Aufnahme des Fahrzeuges an die Zugdeichsel verwendet. Der Streuer ist vor seitlichen Verschiebungen während des Rückwärtsfahrens mit Ketten geschützt, die an die Kiste des Fahrzeuges befestigt sind.

Erweiterungen für jeden Fahrzeugtyp

Die Effektivität, Sicherheit, Langlebigkeit und einfache Bedienung der RASCO Geräte hängt von der Einbauart an das Fahrzeug, der Fahrzeug- und Gerätekennzeichnung sowie von der Bedienungsart ab. Innerhalb seines Produktportfolios bietet RASCO eine Vielzahl von Erweiterungen für verschiedene Fahrzeugtypen in Form von hydraulischen Erweiterungen, vorderen und seitlichen Aufnahmeplatten und Erweiterungen für die Elektroinstallation der Fahrzeuge an.

Hydrauliksysteme gewährleisten die erforderliche Antriebskraft und sorgen für eine einfache Steuerung der angeschlossenen Geräte. Vordere und seitliche Aufnahmeplatten, die nach den gültigen Normen hergestellt sind, ermöglichen einen einfachen und schnellen Einbau der Schneepflüge und stellen eine Voraussetzung für ein sicheres Pflügen dar, während die Erweiterungen der Elektroinstallationen eine sehr gute Sichtbarkeit der Fahrzeuge und RASCO Geräte in schwierigsten Arbeitsbedingungen gewährleisten.

Die RASCO Experten treten jedem Erweiterungsprojekt individuell bei, um eine absolute Anpassung der Erweiterungen an das Fahrzeug zu leisten und Schäden wie auch unnötige Anspannungen des Chassis, Antriebsaggregats und anderer Fahrzeugelemente zu vermeiden.

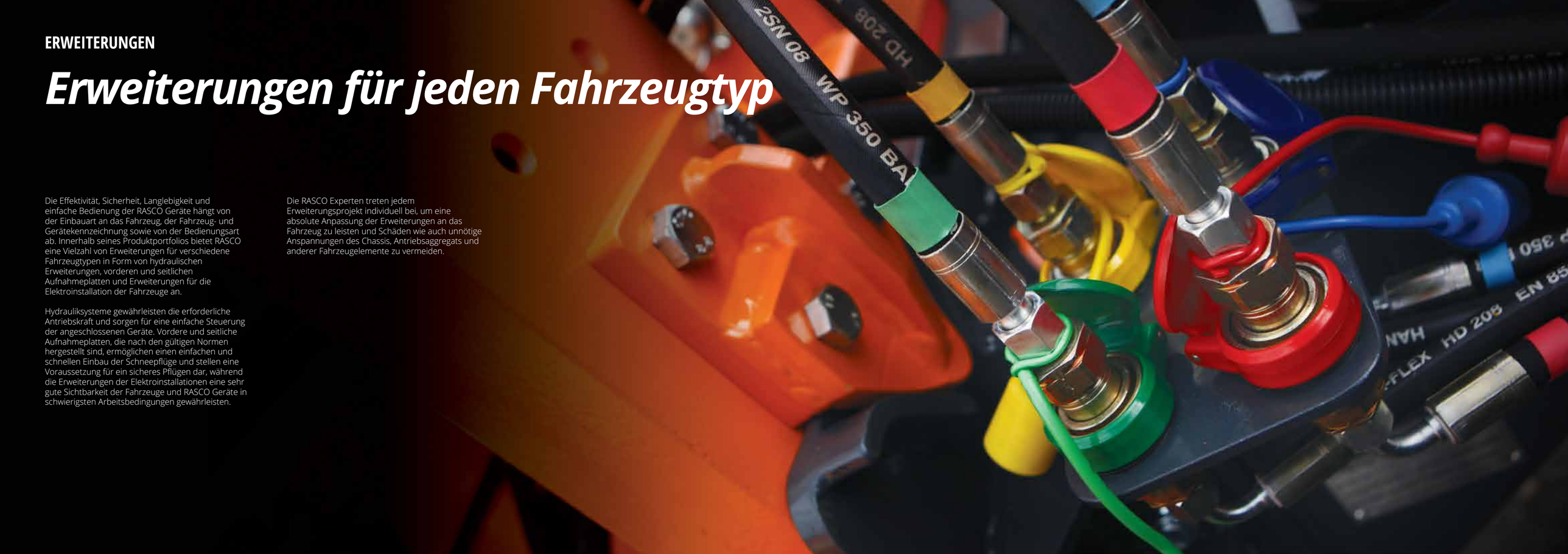

Hydrauliksystem

RASCO bietet eine Vielzahl von hydraulischen Erweiterungen an, die nach den geltenden Normen hergestellt sind und für den Antrieb der Geräte, wie z. B. rotierende Salzstreuer, Streuer für flüssiges Streuen, vordere und seitliche Schneepflüge, zwischenaxiale Bürsten, vordere Rampe für die Straßenreinigung und Kehrsaugmaschine, ausgeführt sind. Das Hydrauliksystem wird abhängig von der Zahl und Art der Anschlüsse ausgeführt und gemäß seiner Ausführung wird ihm die geeignete Steuereinheit zugeordnet. Das hochwertige Design des Hydrauliksystems in Verbindung mit der entsprechenden Steuereinheit sorgen für eine einfache Anwendung aller Anschlüsse in allen Betriebsbedingungen.

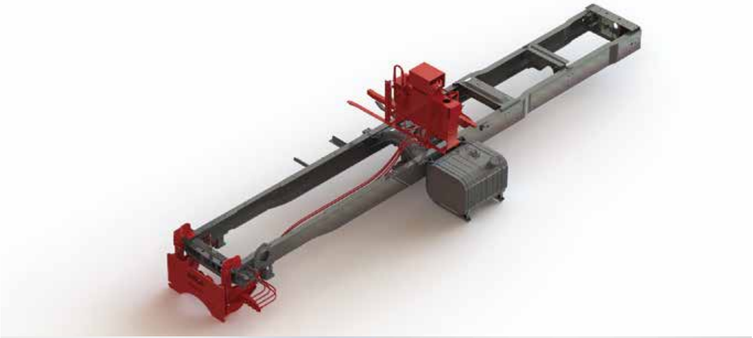

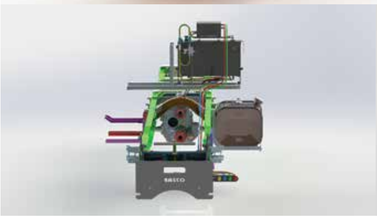

EDH 5

EDH 10

EDH 11

KH5R

LS 3

Aufnahmeplatten

RASCO bietet eine Herstellungs- und Einbaumöglichkeit der Aufnahmeplatten an verschiedenen LKWs und Traktoren. Alle Aufnahmeplatten werden nach den gültigen Normen hergestellt, womit hohe Qualität und Beständigkeit gegen Schäden, wie Torsion und Verformung, gewährleistet sind. Für vollständige Effektivität in der Arbeit der angeschlossenen Geräte entworfen und der Fahrzeughöhe anpassbar, ermöglichen die Aufnahmeplatten einen schnellen und einfachen Einbau der Schneepflüge an alle Fahrzeugarten.

Erweiterung der elektroinstallationen

Für vollständige Leistung und kompromisslose Sicherheit bei der Arbeit, bietet RASCO eine Einbaumöglichkeit weiterer Elektroinstallationen, die eine bessere Sichtbarkeit des Fahrzeuges und angeschlossenen Gerätes für alle Verkehrsteilnehmer ermöglichen. Die rotierenden Signalleuchten werden auf die Fahrzeugkabine eingebaut, um bessere Sichtbarkeit des Fahrzeuges zu gewährleisten.

Gehobene Leuchten, die auf das Fahrzeug über das angeschlossene Gerät eingebaut sind, ermöglichen dem Nutzer eine bessere Sichtbarkeit der zu reinigenden Oberfläche vor dem Fahrzeug. Der Einbau der Beleuchtung, die für eine bessere Sichtbarkeit des Pfluges sorgt, ist mit der Erweiterung der entsprechenden Steckdose am Fahrzeug möglich.

KUNDENDIENST

Teil jeder RASCO-Lösung, außer hochwertiger Produkte, ist ein zuverlässiger Kundendienst

Die Basis des Kundendienstes bilden geschulte Mitarbeiter und Informationssysteme, die eine folgerechte Verarbeitung der Kundenanforderungen gewährleisten. Alle Mitarbeiter der Kundenunterstützung sind im Laufe ihrer Karriere bei RASCO in alle Produktionsphasen eingeführt worden und sind hervorragende Kenner der Funktionalität der RASCO Maschinen und Ausstattung. Der Kundendienst ist immer bereit, auf alle Kundenanforderungen und Anfragen über die RASCO Ausstattung zu antworten. Eine besondere Gruppe an RASCO Kundendienstexperten schult das Kundendienstpersonal unserer RASCO-Partner in ganz Europa, um dasselbe Serviceniveau auf jedem Markt gewährleisten zu können.

Das geschulte Beraterteam mit langjähriger Erfahrung steht Ihnen zur Verfügung, um alle Anfragen über die Geräte zu beantworten, das Serviceteam beseitigt alle Schäden an Geräten, während die Lager der Ersatzteile eine minimierte Zeit garantieren, die seit dem Auftreten des Fehlers bis zur seiner Beseitigung vergeht.

Ein kontinuierlicher Fokus auf die Kunden- und Partnerunterstützung, während der gesamten Lebensdauer des Produktes, ist die Erfolgsbasis der Firma RASCO. Deshalb wird nach der Beseitigung des Schadens nach Ursachen gesucht, um Korrekturmaßnahmen vorzunehmen, damit Schäden gleicher Art zukünftig vermieden werden können. Die von Kunden gesammelten Daten werden für die Weiterentwicklung von Produkten und Produktionsprozessen eingesetzt.

TECHNISCHE DATEN

	Gewicht (kg)	Fassungsraum des Behälters		Streubreite (m)
		Des Feuchtmittels (l)*	Des Feststoffes (m³)	
SOLID X				
1.7	780	800	1.7	2 ÷ 9 (3 ÷12)
2.0	960	1000	2.0	
2.5	1090		2.5	
3.0	1200	1200	3.0	
4.0	1300	1800	4.0	
5.0	1380	2300	5.0	
6.0	1450		6.0	
7.0	1520	2500	7.0	
8.0	1580		8.0	
9.0	1650		9.0	
SOLID T				
3.0	1200	1240	3.0	2 ÷ 9 (3 ÷12)
4.0	1300	1800	4.0	
5.0	1380	2400	5.0	
6.0	1450		6.0	
7.0	1520	3000	7.0	
8.0	1580		8.0	
9.0	1700		9.0	
SOLID L				
3.0	1300	1240	3.0	2 ÷ 9 (3 ÷12)
4.0	1400	1940	4.0	
5.0	1480	2400	5.0	
6.0	1550		6.0	
7.0	1620	3000 - 5000	7.0	
8.0	1680		8.0	
9k	1780		9.0	
9d	1880		9.0	
10	1980		10.0	
11	2080		11.0	
12	2180		12.0	
SOLID DUO				
4.0-SD	1400–2000	1720	4.0	2 ÷ 9 (3 ÷12)
4.0-P35	1450–2050			
4.0-P70	1500–2100			
5.0-SD	1550-2100		5.0	
5.0-P35	1600-2150			
6.0-SD	1700–2300		6.0	
SOLID XK				
2.0	950	-	2.0	2 ÷ 9 (3 ÷ 12)
3.0	1040	-	3.0	2 ÷ 9 (3 ÷ 12)
SOLID TK				
4.0	1330	-	4.0	2 ÷ 9 (3 ÷ 12)
SOLID XG				
0.85	430	480	0.85	1 ÷ 6
1.0	470		1.0	
1.2	550		1.2	
1.5	590		1.5	

*Die Systemkapazität der Feucht Materialien kann durch den Einbau weiterer Behälter nach Kundenwunsch erhöht werden.

	Gewicht (kg)		Fassungsraum des Behälters		Streubreite (m)
			Des Feuchtmittels (l)	Des Feststoffes (m³)	
LIQUID	Cacl2	NaCl			
6.0	8900	9140	6000	-	4 ÷ 12 (10 - 200 ml)
8.0	11320	11640	8000		
10.0	13740	14140	10 000		
12.0	16160	16640	12 000		
14.0	18580	19140	14 000		

	Fassungsraum des Feststoffbehälters (m³)	Fassungsraum des Flüssigstoffbehälters (l)					
		1 vorderer Behälter	1 vorderer + 2 seitliche Behälter	2 vordere Behälter	2 vordere + 2 seitliche Behälter	3 vordere Behälter	3 vordere + 2 seitliche Behälter
SOLID C							
4.0	4	2000	3840	4000	5840	6000	7840
5.0	5						
6.0	6						
7.0	7						
7.0d	7		4300		6300		8300
9.0	9		4500		6500		8500

	Gewicht (kg)	Fassungsraum des Behälters		Streubreite (m)
		Des Feuchtmittels (l)	Des Feststoffes (m³)	
TRP				
0.65	430	-	0.65	1 ÷ 6 (2 ÷9)
1.0	500	-	1.0	
1.5 M	710	500	1.5	
JUNIOR				
1.0	380	-	1.0	1 ÷ 6
1.2	600	-	1.2	
1.5		-	1.5	
RAS				
2400	640	-	1	2,2
2800	715	-	1.2	2,5
MINI				
1000	190	-	0.5	1

	Gewicht (kg)	Pumpenkapazität (m³/h)	Pumpenantrieb (V / Hz – kW)	Fassungsraum des Behälters des Mischers (m³)
MMS				
4.0	300	30	380 V / 50Hz - 1,5kW	4
5.0	350			5
6.0	370			6
8.0	410			8

RASCO behält sich das Recht vor, die Eigenschaften und technische Daten der in diesem Katalog angeführten Produkte ohne vorherige Ankündigung zu ändern.
Alle Informationen haben einen rein informatorischen Charakter und dürfen daher für keine anderen Zwecke verwendet werden.

RASCO d.o.o.

Kolodvorska 120b,
48361 Kalinovac, Kroatien

+385 48 883 112

+385 48 280 146

rasco@rasco.hr

www.rasco.eu